Манометрические вентили и дополнительное монтажное оборудование

Манометрические вентили

Манометрический вентиль
Материал – H17N14M2 (**316 ss**)
Температура среды,
рабочее давление – согласно
графику стр. VM-3,VM-5
Код для заказа:
Вентиль VM-1
стандартное исп.
– сальник вентиля фторопласт
Вентиль VM-1/графит
специальное исп.
– сальник вентиля графит
Вентиль VM-1/кислород
специальное исп.
– для работы с кислородом

Манометрический вентиль
Материал – латунь (MO59)
Температура среды 160°C
Рабочее давление 10 MPa
Код заказа: **Вентиль MO**

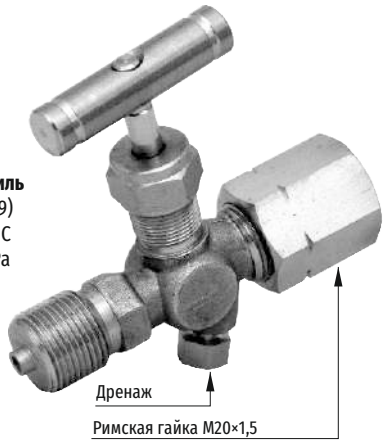

2-ходовые вентильные блоки 40 МПа

Материал – H17N14M2 (316 L)

Код заказа: **VM-2-R/R/___**

1 – комплект ниппелей для сварки из нержавеющей стали 316Lss
2 – комплект ниппелей для сварки из углеродистой стали 15HM
3 – комплект ниппелей с зажимным кольцом ∅12
4 – комплект ниппелей с зажимным кольцом ∅14

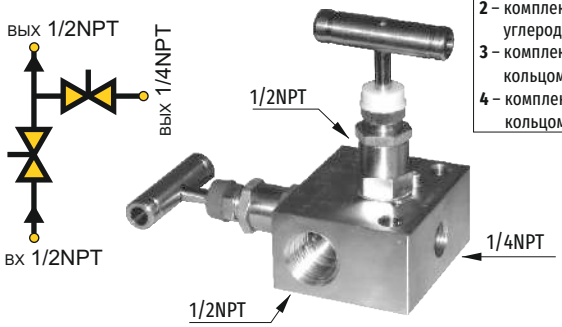

Код заказа: **VM-2-RM/M**

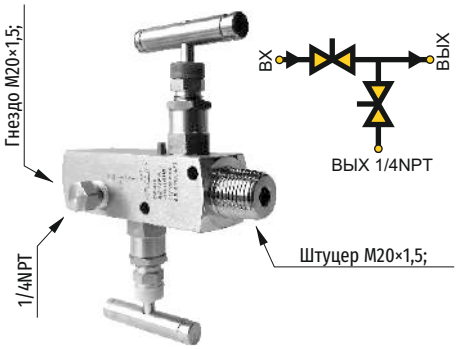

Монтажные гнезда, импульсные трубки

Трубка сильфонная кольцевая
Материал:
сталь 1.0254 – (**SO**)
1.4541 (**S**)
Код заказа:
Трубка кольцевая – S (или **SO**)

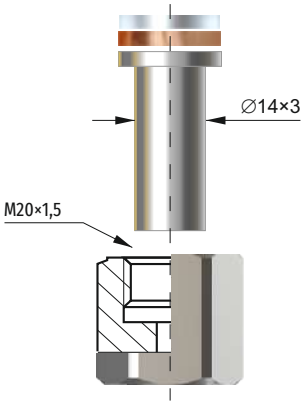

Ниппель с гайкой типа C
Материал:
сталь 1.7335 – (**SO**) прокладка **Медная**
сталь (316L) (**S**) прокладка **Teflon**
Код заказа: **Ниппель – S** (или **SO**)

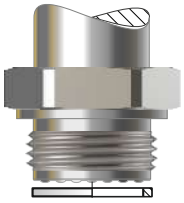

Монтажное кольцо для сварки с резьбой М30×2 для монтажа преобразователя со штуцером СМ30×2
Материал – сталь 00Н17N14М2
Уплотнение – фторопласт
Код заказа: **Кольцо СМ30×2**

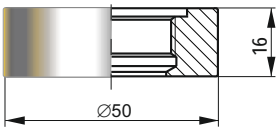

Монтажное кольцо для сварки с резьбой G1/2" для монтажа преобразователя со штуцером CG1/2
Материал – сталь 00Н17N14М2
Уплотнение – O-ring
Код заказа: **Кольцо CG1/2**

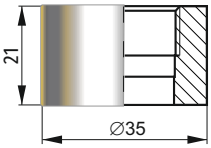

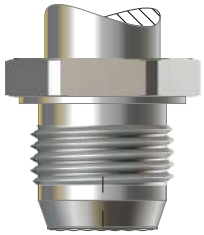

Монтажное кольцо для сварки с резьбой G1" для монтажа преобразователя со штуцером CG1"S38
Материал – сталь 00Н17N14М2
Код заказа: **Кольцо CG1S38**

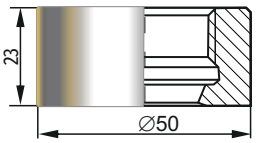

Крепление типа РС

для фиксирования преобразователей давления

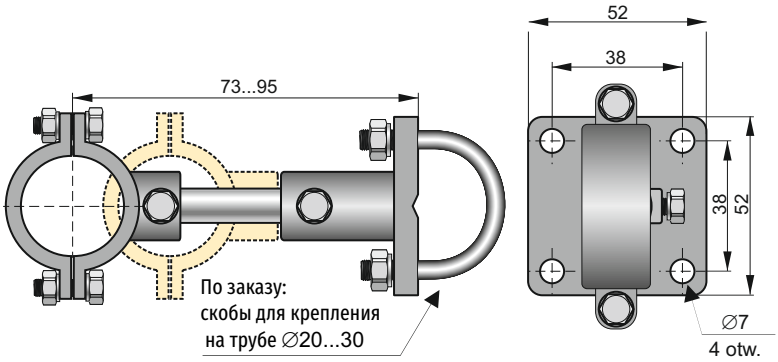

- возможность монтажа на трубе от ∅25 до ∅31 (3/4...1)" или плоской конструкции
- возможность регулировки вынесения и поворота оси датчика
- крепление не вносит механических напряжений между измерительной головкой и корпусом датчика

Способ заказа

Вариант для монтажа на плоской конструкции:	**Крепление РС**
Вариант со скобами для монтажа на трубе:	**Крепление РСР**

Защитный чехол AL

Защитный чехол AL предназначен для защиты интеллектуальных преобразователей давления и температуры с местной индикацией типа ALW и ALE от агрессивной окружающей среды, налипания пыли, выпадения конденсата, попадания брызг, инфракрасного излучения и прочих негативных факторов. Чехлы выполнены с учётом специфики эксплуатации и технического обслуживания приборов.

Особенностями чехла являются габариты, повторяющие прибор, минимальный вес, а также возможность проведения монтажа и демонтажа, без отключения прибора от процесса и питания. Наличие смотрового окна позволяет снимать показания без демонтажа чехла, наличие кармана на лицевой части, даёт возможность легко идентифицировать прибор.

Защитный чехол AL изготовлен из стеклоткани с алюминиевым покрытием. Техническая ткань спецназначения из стекловолокна с приклеенным слоем алюминиевой фольги 18 мк.

Основное назначение стеклоткани - обеспечение надёжной защиты при длительном воздействии высоких температур, вибраций и агрессивных сред.

Алюминиевое покрытие обладает эффектом отражения тепла, что существенно стабилизирует и выравнивает температуру прибора и положительно влияет на работу встроенной термокомпенсации.

Приспособления

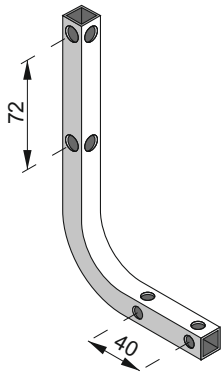

Универсальное приспособление для преобразователей APC-2000 с корпусом типа AL, позволяет проводить монтаж в любом положении на конструкции и вертикальной или горизонтальной трубе ∅2”

Крепление к корпусу преобразователя

Код заказа: **Крепление AL**

Приспособление для монтажа преобразователя разности давлений с присоединением типа С к трубе 2″ или к стене

Код заказа: **Крепление С-2″**

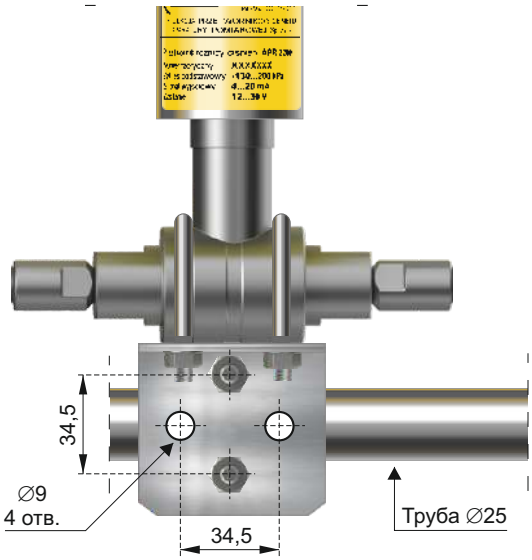

Зажим для крепления преобразователей разности давлений с присоединением типа Р на вертикальной или горизонтальной трубе ∅25

Код заказа: **Крепление ∅25**

Переходники

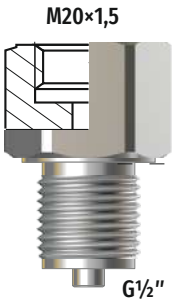

Материал-сталь 321

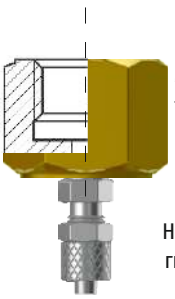

Материал – латунь

Ниппельный ввод для гибкой трубки ∅**6×1**

Код заказа:

Переходник ∅6 – M